شركة كهرباء محافظة اربد

دائرة التخطيط الفني –قسم الطاقة المتجددة وكفاءة الطاقة

متطلبات الفحص والتفتيش والكشف على نظم مصادر الطاقة المتجددة

معلومـات الطلب	
اسم المشترك:	رقم الطلب:
رقم الاشتراك والبلدة:	اسم الجهة المُنفذّة:
الرقم الحديدي:	الاستطاعة الإجمالية (AC) (ك.ف.أ):
احداثيات موقع الاشتراك (Location): X: Y:	الاستطاعة الإجمالية (DC) (ك.و.ذروة):

مكونات النظام من جهة التيار المتردد				مكونات النظام من جهة التيار الثابت			
المُصَنع لمحول العكس	رقم الصنف لمحول العكس	القدرة الإسمية (ك.ف.أ)	الرقم التسلسلي	المُصَنع للألواح	رقم الصنف للألواح	توزيع المصفوفات والألواح (Strings)	قدرة الألواح (W) والعدد الإجمالي

عدد وقدرة قواطع (MCB): G99 Relay ◯
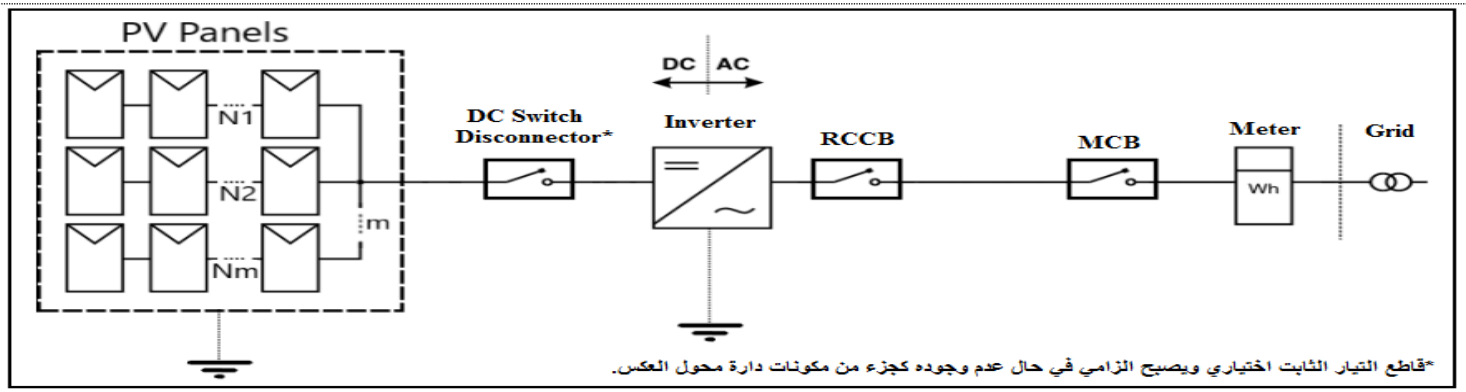
عدد وقدرة قواطع (RCCB):